FireLock™ V34, K8.0
型號 V3401、V3402、V3405 、V3406

40.15-TCH

V3405/V3406
凹裝下噴式

V3405/V3406
下噴式

V3401/V3402
上噴式

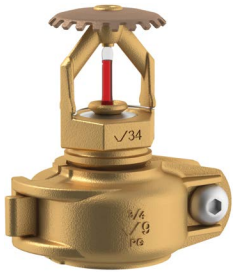

V3401/V3402
上噴式 帶V9

V3405/V3406
下噴式 帶V9

1.0 產品描述

型號： V3401、V3402、V3405、V3406

類型： 下噴、上噴或凹裝下噴式

K 係數： 8.0 英制/11.5國際單位制[1]

公稱連接尺寸： ¾英寸 NPT/20 毫米 BSPT/IGS 溝槽

最大工作壓力： 175 psi/1207 kPa/12 bar

工廠靜水壓力試驗： 在500 psi/3447 kPa/34 bar壓力下100%測試

最小工作壓力：

- 7 psi/48 kPa
- 0.35 bar/5 psi（VdS，僅適用於上噴式）

額定溫度： 參見下表

[1]對於 K 係數，當壓力單位為 Bar 時，請將國際單位乘以 10.0。

2.0 認證/列名

c UL us LISTED　FM　LPCB　VdS　CE 0786　CCC

注

- 螺紋和IGS連接有不同的認證/列名。請參見第2頁和第3頁上的圖表。

如需產品安裝、維護或支援資訊，請參考文檔末的資訊。

系統編號		位置	
提交人		日期	

規格部分		段落	
批准人		日期	

© 2020 Victaulic（唯特利）公司。版權所有。

2.0 認證/列名（續）

帶螺紋撒水頭的認證/列名

認證/列名	型號						
	V3401	V3402	V3405	V3405	V3406	V3406	V3406
孔口尺寸（英寸）	17/32英寸	17/32英寸	17/32英寸	17/32英寸	17/32英寸	17/32英寸	17/32英寸
孔口尺寸（毫米）	14	14	14	14	14	14	14
公稱K係數，英制	8.0	8.0	8.0	8.0	8.0	8.0	8.0
公稱K係數，國際單位制[2]	11.5	11.5	11.5	11.5	11.5	11.5	11.5
反應類型	標準型	快速反應型	標準型	標準型	快速反應型	快速反應型	快速反應型
濺水盤類型	上噴式	上噴式	下噴式	凹裝下噴式	下噴式	凹裝下噴式	凹裝下噴式
調節量				最大¾英寸		最大½英寸	最大¾英寸
核准溫度等級	°F/°C						
cULus	135°F/57°C 155°F/68°C 175°F/79°C 200°F/93°C 286°F/141°C 360°F/182°C	135°F/57°C 155°F/68°C 175°F/79°C 200°F/93°C 286°F/141°C	135°F/57°C 155°F/68°C 175°F/79°C 200°F/93°C 286°F/141°C 360°F/182°C	135°F/57°C 155°F/68°C 175°F/79°C 200°F/93°C 286°F/141°C	135°F/57°C 155°F/68°C 175°F/79°C 200°F/93°C 286°F/141°C	135°F/57°C 175°F/79°C 200°F/93°C	135°F/57°C 175°F/79°C 200°F/93°C
FM	135°F/57°C 155°F/68°C 175°F/79°C 200°F/93°C 286°F/141°C 360°F/182°C	135°F/57°C 155°F/68°C 175°F/79°C 200°F/93°C 286°F/141°C	135°F/57°C 155°F/68°C 175°F/79°C 200°F/93°C 286°F/141°C 360°F/182°C	135°F/57°C 155°F/68°C 175°F/79°C 200°F/93°C	135°F/57°C 155°F/68°C 175°F/79°C 200°F/93°C 286°F/141°C	135°F/57°C 175°F/79°C 200°F/93°C	無
NYC/MEA # 62-99-E	135°F/57°C 155°F/68°C 175°F/79°C 200°F/93°C 286°F/141°C 360°F/182°C	135°F/57°C 155°F/68°C 175°F/79°C 200°F/93°C 286°F/141°C	135°F/57°C 155°F/68°C 175°F/79°C 200°F/93°C 286°F/141°C 360°F/182°C	135°F/57°C 155°F/68°C 175°F/79°C 200°F/93°C 286°F/141°C	135°F/57°C 155°F/68°C 175°F/79°C 200°F/93°C 286°F/141°C	135°F/57°C 175°F/79°C 200°F/93°C	135°F/57°C 175°F/79°C 200°F/93°C
CSFM # 7690-0531:112	135°F/57°C 155°F/68°C 175°F/79°C 200°F/93°C 286°F/141°C 360°F/182°C	135°F/57°C 155°F/68°C 175°F/79°C 200°F/93°C 286°F/141°C	135°F/57°C 155°F/68°C 175°F/79°C 200°F/93°C 286°F/141°C 360°F/182°C	135°F/57°C 155°F/68°C 175°F/79°C 200°F/93°C 286°F/141°C	135°F/57°C 155°F/68°C 175°F/79°C 200°F/93°C 286°F/141°C	135°F/57°C 175°F/79°C 200°F/93°C	135°F/57°C 175°F/79°C 200°F/93°C
VdS	135°F/57°C 155°F/68°C 175°F/79°C 200°F/93°C 286°F/141°C 360°F/182°C	135°F/57°C 155°F/68°C 175°F/79°C 200°F/93°C 286°F/141°C	無	無	無	無	無
CE	135°F/57°C 155°F/68°C 175°F/79°C 200°F/93°C 286°F/141°C 360°F/182°C	135°F/57°C 155°F/68°C 175°F/79°C 200°F/93°C 286°F/141°C	無	無	無	無	無
LPCB	135°F/57°C 155°F/68°C 175°F/79°C 200°F/93°C 286°F/141°C 360°F/182°C	135°F/57°C 155°F/68°C 175°F/79°C 200°F/93°C 286°F/141°C	無	無	無	無	無
CCC	155°F/68°C 286°F/141°C	155°F/68°C 286°F/141°C	155°F/68°C 286°F/141°C	155°F/68°C 286°F/141°C	155°F/68°C 286°F/141°C	155°F/68°C 286°F/141°C	155°F/68°C 286°F/141°C

[2] 對於 K 係數，當壓力單位為 Bar 時，請將國際單位乘以 10.0

注

- 付印時已取得的列名和認證。全部認證不包括上下限溫度。

 © 2020 Victaulic（唯特利）公司。版權所有。

2.0 認證/列名（續）

IGS撒水頭的認證/列名

認證/列名	型號			
	V3401	V3402	V3405	V3406
孔口尺寸（英寸）	17/32英寸	17/32英寸	17/32英寸	17/32英寸
孔口尺寸（毫米）	14	14	14	14
公稱K係數 英制	8.0	8.0	8.0	8.0
公稱K係數，國際單位制[2]	11.5	11.5	11.5	11.5
反應類型	標準型	快速反應型	標準型	快速反應型
濺水盤類型	上噴式	上噴式	下噴式	下噴式
調節量				
核准溫度等級	**°F/°C**			
cULus	135°F/57°C 155°F/68°C 175°F/79°C 200°F/93°C 286°F/141°C 360°F/182°C	135°F/57°C 155°F/68°C 175°F/79°C 200°F/93°C 286°F/141°C	135°F/57°C 155°F/68°C 175°F/79°C 200°F/93°C 286°F/141°C 360°F/182°C	135°F/57°C 155°F/68°C 175°F/79°C 200°F/93°C 286°F/141°C
FM	135°F/57°C 155°F/68°C 175°F/79°C 200°F/93°C 286°F/141°C 360°F/182°C	135°F/57°C 155°F/68°C 175°F/79°C 200°F/93°C 286°F/141°C	135°F/57°C 155°F/68°C 175°F/79°C 200°F/93°C 286°F/141°C 360°F/182°C	135°F/57°C 155°F/68°C 175°F/79°C 200°F/93°C 286°F/141°C

[2] 對於 K 係數，當壓力單位為 Bar 時，請將國際單位乘以 10.0

注

- 付印時已取得的列名和認證。全部認證不包括上下限溫度。

 © 2020 Victaulic（唯特利）公司。版權所有。

3.0 規格 – 材料

上噴式濺水盤： 青銅
下噴式濺水盤： 青銅
玻璃泡： 玻璃，內裝丙三醇溶液
玻璃泡公稱直徑：
- 標準：5.0 毫米
- 快速反應型：3.0 毫米

載入螺釘： 青銅
封帽： 青銅
彈簧： 鈹鎳合金
密封： PTFE 膠帶
框架： 鋼模鑄造黃銅
定位彈簧： 不銹鋼

安裝扳手：
- ☐ 開口扳手：V34
- ☐ 凹裝扳手：V34
- ☐ 3/16英寸內六角板手：V9 接頭

撒水頭表面：
- ☐ 原色黃銅
- ☐ 鍍鉻
- ☐ 白色聚酯塗層[3]
- ☐ 塗平光黑漆[3]
- ☐ 定制油漆[3]
- ☐ VC-250[4]

[3] 耐腐蝕性能取得了UL列名認證。
[4] 耐腐蝕性能取得了UL列名和FM認證。

備註
- 根據要求提供抗老化凹裝孔罩。
- 原色黃銅僅適用於V9接頭。

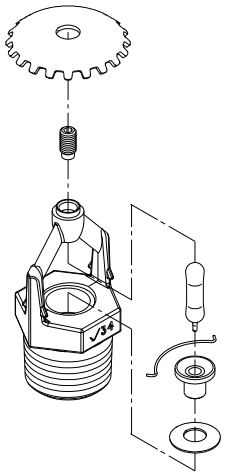

為清楚起見該圖有所誇張

 © 2020 Victaulic（唯特利）公司。版權所有。

4.0 尺寸

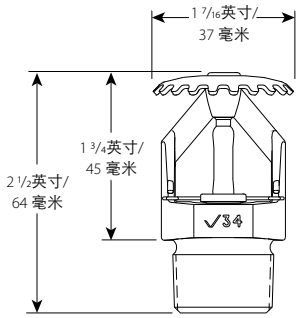

標準上噴式 – V3401、V3402

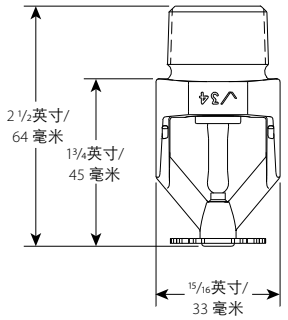

標準下噴式 – V3405，V3406

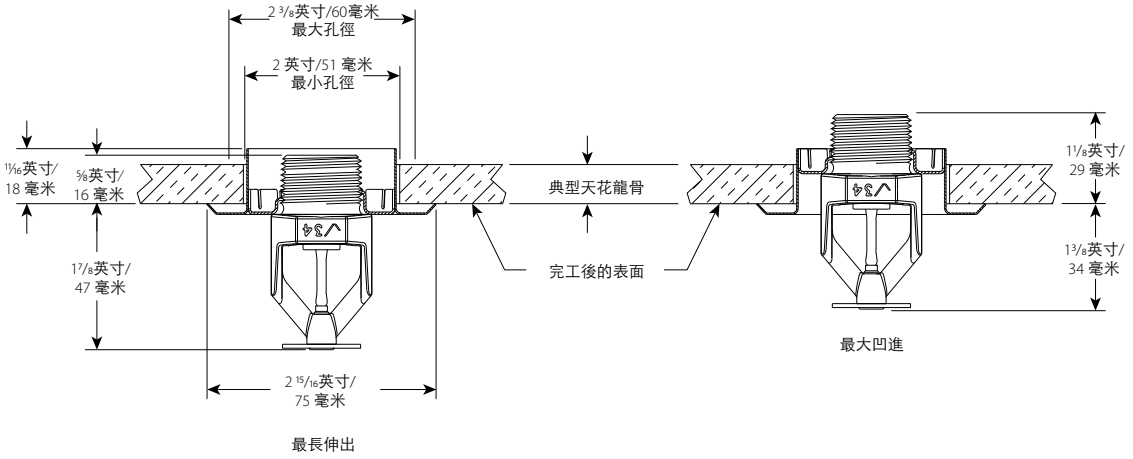

½ 英寸調節量凹裝式 – V3405、V3406（圖不是按比例畫出）

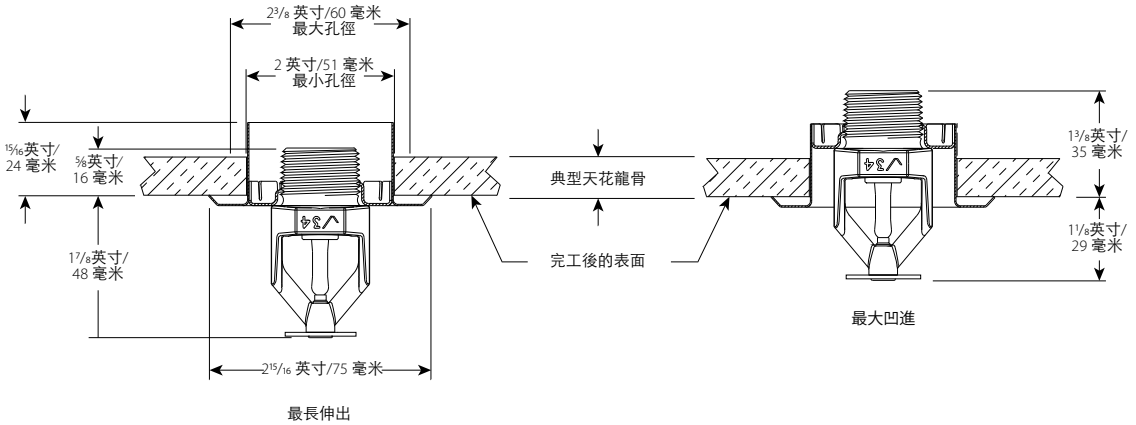

¾ 英寸調節量凹裝式 – V3405、V3406（圖不是按比例畫出）

注

- 帶V9型接頭的V34，K8.0撒水頭與帶螺紋的V34, K8.0撒水頭尺寸相同。

 © 2020 Victaulic（唯特利）公司。版權所有。

5.0 性能

按照NFPA、FM 資料表和當地法規安裝和設計撒水頭。

6.0 通知

警告

- **在安裝任何 Victaulic（唯特利）產品之前，請閱讀並理解所有安裝說明。**
- **在安裝、拆除、調整或維護任何 Victaulic（唯特利）產品之前，請務必確認管道系統已完全卸壓並排乾積水。**
- **請穿戴防護眼鏡、安全帽和足部防護用品。**

如果不遵循這些說明，則可能會導致死亡或嚴重人身傷害和財產損失。

- **這些產品僅適用於消防系統，系統設計和安裝必須遵照美國國家消防協會的現行適用標準（NFPA 13、13D、13R 等）或同等標準並符合相應的建築和消防規範。這些標準和規範包含保護系統遠離結冰溫度、腐蝕、機械損壞等方面的重要相關資訊。**
- **安裝人員應瞭解本產品的用途，以及其適用于特定應用的原因。**
- **安裝人員應瞭解通用行業安全標準以及產品安裝不當的潛在後果。**
- **系統設計人員應負責驗證材料是否適用於管道系統和外部環境中的預期流體介質。**
- **必須由選材人員鑒定液體的化學成分、pH值、工作溫度、氯化物濃度、氧氣濃度和材料上的流率，以確定系統使用壽命足夠用於既定用途。**

如果不遵循安裝要求及當地、國家的規範和標準，則可能威脅系統的完整性，進而導致死亡、嚴重人身傷害和/或財產損壞。

 © 2020 Victaulic（唯特利）公司。版權所有。

7.0 參考資料

溫度等級

所有玻璃泡的額定溫度均為-65°F/-54°C至下表所列溫度。

撒水頭溫度分類	Victaulic（唯特利）零件代碼	溫度 – °F/°C		玻璃泡顏色
		公稱溫度等級	最高允許環境溫度	
普通	A	135°F/57°C	100°F/38°C	橙色
普通	C	155°F/68°C	100°F/38°C	紅色
中溫	E	175°F/79°C	150°F/65°C	黃色
中溫	F	200°F/93°C	150°F/65°C	綠色
高溫	J	286°F/141°C	225°F[8]/107°C	藍色
超高溫[6]	K	360°F/182°C	300°F/149°C	紫紅色
–	M	打開	–	無玻璃泡

[6] 僅限標準反應型

可供選用的扳手

撒水頭類型	V34 凹裝式	V34 開口式	內六角板手
V3401，V3402上噴式	–	✓	–
V3405，V3406 下噴式	✓	✓	–
V3405，V3406 凹裝下噴式	✓	–	–
V3401，V3402上噴式帶V9	–	–	✓
V3405，V3406 下噴式 帶V9	–	–	✓

* 3⁄16英寸六角刀頭帶V9接頭發貨。

29.01: Victaulic（唯特利）銷售條款與條件
I-40: Victaulic（唯特利）FireLock™自動撒水頭
I-V9: V9 型 Victaulic（唯特利） FireLock™ IGS™ Installation-Ready™ 型撒水頭接頭安裝說明

產品選擇和適應性的使用者責任
每位元使用者應根據行業標準和專案規格、適用建築規範和相關法規以及 Victaulic（唯特利）性能、維護、安全和警告說明，自行決定 Victaulic（唯特利）產品是否適合其特定最終用途並承擔責任。本檔或任何其他檔以及來自 Victaulic（唯特利）員工的任何口頭建議、意見或主張均不得被視為是對 Victaulic（唯特利）公司標準銷售條件、安裝指南或本免責聲明中任何規定的改變、變更、替代或棄權。

智慧財產權
本聲明中有關可能或推薦使用材料、產品、服務或設計的任何陳述不表示或不得被解釋為授予許可使用 Victaulic（唯特利）公司或其任何子公司或關聯公司的任何包含該使用或設計的專利或其他智慧財產權，也不得在侵犯任何專利或其他智慧財產權的情況下推薦使用該材料、產品、服務或設計。術語“已取得專利”或“即將取得專利”是指在美國和/或其他國家的發明專利、實用新型專利和外觀設計專利。

注
該產品應由 Victaulic（唯特利）製造或按照 Victaulic（唯特利）規格製造。所有產品按照現行 Victaulic（唯特利）安裝/裝配指導安裝。Victaulic（唯特利）保留不經通告改變產品規格、設計和標準設備的權利，且不對此承擔任何責任和義務。

安裝
請務必參考適用於您正在安裝產品的 Victaulic（唯特利）安裝手冊或安裝說明。Victaulic（唯特利）產品的每一發貨包裝中附贈安裝手冊，以提供全面的安裝與裝配資料，您還可在我們的網站 www.victaulic.com 上下載安裝手冊的 PDF 版本。

擔保
有關擔保細節，請參閱現行價格表的擔保一節，或與 Victaulic（唯特利）聯繫。

商標
Victaulic（唯特利）和所有其他Victaulic（唯特利）標誌均為Victaulic（唯特利）公司和/或其附屬實體在美國和/或其他國家的商標或注冊商標。

 © 2020 Victaulic（唯特利）公司。版權所有。